SUPPORTO DA PARETE ORIENTABILE PER DIFFUSORI DA INTERNO ED ESTERNO

CODICE: 09273

Dimensioni	104x80x68 mm
CARICO MASSIMO	40 kg
Angolo di inclinazione	15°
Peso spedizione	0,7 kg

Categorie: Supporti Diffusori, Supporti Diffusori A Parete

Rotazione fino a 160° e inclinazione fino a +/- 10°.

RICHIEDI UN'OFFERTA

×

RICHIEDI UN'OFFERTA

Nome *

Cognome *

Azienda *

Email *

Messaggio *

☐Ho letto l'informativa sulla Privacy Policy e autorizzo il trattamento dei dati personali (*)
Leggi la nostra Privacy Policy

Invia

×
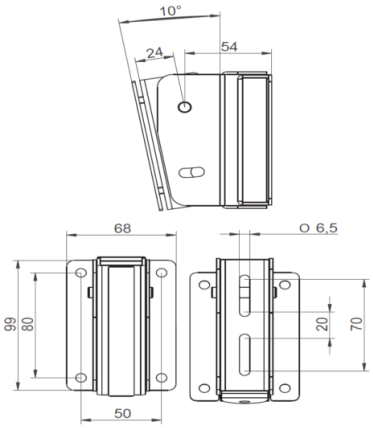
GALLERY