OPTIONAL UNIKA: KIT DI 4 GOLFARI PER SISTEMA STACKING

CODICE: 22591

installation	Gabbia appesa
Mode	Landscape
Materiale	Ferro
Colore	Argento
Trattamenti	Acciaio Inox
SWL (SAFE WORKLOAD)	120 Kg (per ogni Golfaro)
clamp fixing screw	M10

Categorie: Unika

È un accessorio universale e compatibile con tutte le gabbie UNIKA, permette l'installazione di 4 golfari nei 4 punti di Stacking della gabbia.

Il kit è composto da 4 "golfari + Pin maschio per lo Stacking UNIKA" ciò vuol dire che è possibile fissare in modo semplice e veloce questi 4 golfari alla gabbia, ma che ciò può avvenire solo con i pin femmina di quest'ultima rivolti verso l'alto (ovvero con il proiettore rovesciato).

Gabbie compatibili: Tutte le gabbie UNIKA

Certificazione IMQ: EN 62368-1:2014+A11:2017 clause 8.7

RICHIEDI UN'OFFERTA

×

RICHIEDI UN'OFFERTA

Nome *

Cognome *

Azienda *

Email *

Messaggio *

☐Ho letto l'informativa sulla Privacy Policy e autorizzo il trattamento dei dati personali (*)
Leggi la nostra Privacy Policy

Invia

×
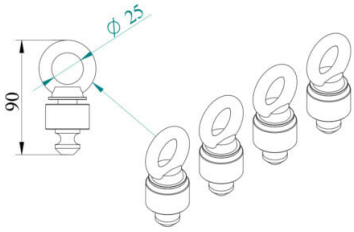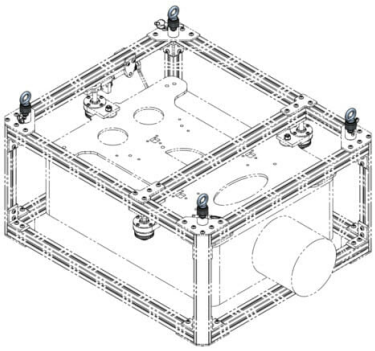
GALLERY