OPTIONAL UNIKA - BARRA CON CLAMP, VERSIONE FLOOR E PORTRAIT

CODICE: 22118

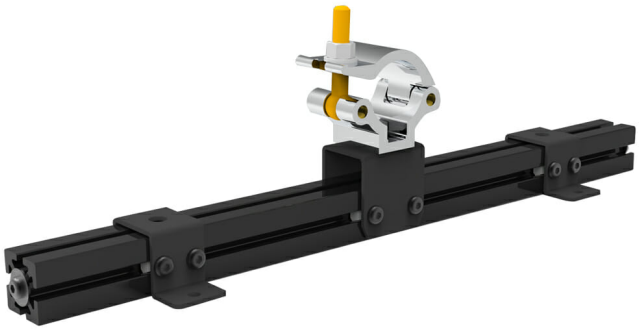

installation	A Traliccio
Mode	Landscape
Materiale	Ferro – Alluminio
Colore	Argento, Nero
Trattamenti	Verniciato in polvere
clamp fixing to truss	48 – 51 mm
SWL (SAFE WORKLOAD)	500 Kg (per ogni Clamp)
clamp fixing screw	M12

Categorie: Unika

È un accessorio universale e compatibile con tutte le gabbie UNIKA, permette l'installazione della gabbia a TRALICCIO in modalità PORTRAIT o FLOOR grazie ad un sistema composto da un profilato su cui è montata una Clamp; sia il profilato che la Clamp sono scorrevoli (con un semplice sistema di blocco e sblocco) e permettono quindi di adattarsi ad ogni condizione di installazione.

Il codice corrisponde ad un singolo "profilato + Clamp":

- Quando l'istallazione è in modalità PORTRAIT è **consigliabile** l'utilizzo in coppia;
- Quando è in modalità FLOOR è **obbligatorio** l'utilizzo in coppia.

La Clamp utilizzata (compatibile con i principali tralicci di Ø50 mm) ha una tenuta di 500kg, con un sistema di chiusura facilitata.

Gabbie compatibili: Tutte le gabbie UNIKA

Certificazione IMQ: EN 62368-1:2014+A11:2017 clause 8.7

RICHIEDI UN'OFFERTA

×

RICHIEDI UN'OFFERTA

Nome *

Cognome *

Azienda *

Email *

Messaggio *

☐Ho letto l'informativa sulla Privacy Policy e autorizzo il trattamento dei dati personali (*)

Leggi la nostra Privacy Policy

Invia

×
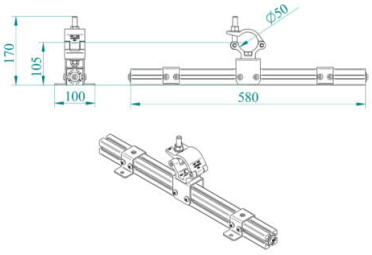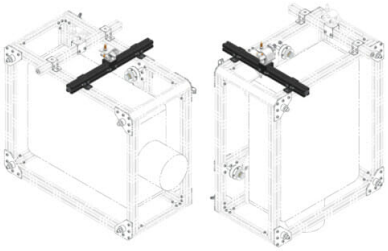
GALLERY