IRIS, SUPPORTO PER TELECAMERE E SISTEMI DI VIDEOCONFERENZA, DA SOFFITTO TELESCOPICO

CODICE: 20356

Dimensioni	73-104x20x90 cm
Packaging Dimensions	73x21x76 cm
Peso	3,3 kg

Categorie: Iris, Supporti Videoproiettori

Si tratta di un supporto per telecamere e sistemi di videoconferenza da soffitto. È regolabile telescopicamente, a intervalli di regolazione di 5 cm e con un allungamento da 730-1040 mm.
Il sistema fissaggio di sicurezza è regolabile in verticale e in orizzontale, con aggancio universale e a soffitto.
Il passaggio dei cavi è interno, comodo e ampio.

Colore: nero

- supporto professionale nero a soffitto a telescopica per sistemi di videoconference, videocamere e telecamere universali;
- lunghezza telescopica tra 730-1040mm;
- passaggio cavi nascosi nel tubo, sistema facile di aggancio a soffitto;
- made in ITALY, qualità dei prodotti e dei componenti garantita da una azienda storica nel suo settore;
- sistema studiato per sistemi video fino a 5 Kg , soluzione professionale.

RICHIEDI UN'OFFERTA

×

RICHIEDI UN'OFFERTA

Nome *

Cognome *

Azienda *

Email *

Messaggio *

☐Ho letto l'informativa sulla Privacy Policy e autorizzo il trattamento dei dati personali (*)
Leggi la nostra Privacy Policy

Invia

×
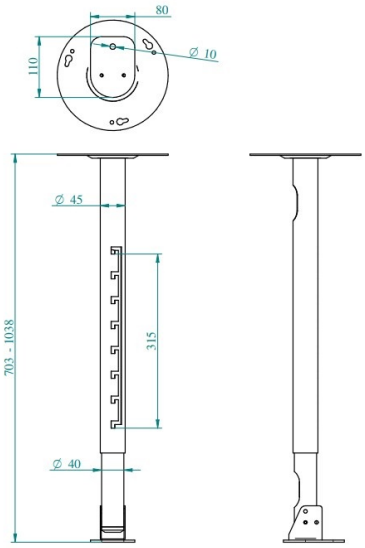
GALLERY