DELTA MAXI, SUPPORTO DA TERRA PER MONITOR FINO A 90 POLLICI

CODICE: 20823

Tipologia	Da Terra
Peso netto	41 kg
Peso Lordo	46 kg
CARICO MASSIMO	80 kg
DIAGONALE DEL MONITOR	fino a 90''
VESA	fino a 1000-600
Colore	Nero
Trattamenti	Verniciatura a polvere
Altezza Utile	2000mm
Materiale	Ferro-Alluminio

Categorie: Supporti Monitor, Supporti Monitor Da Terra

Il prodotto conferma le caratteristiche di stabilità e praticità targate Euromet e lo abbina a uno spiccato design riconoscibile e accattivante.

Si tratta di un supporto monitor compreso di ruote a forma di cavalletto DELTA. Può diventare MAXI, nel caso si parli di schermi fino a 90 pollici e pesi molto elevati.
Il modello risponde pienamente alle esigenze legate all'utilizzo di lavagne interattive e touch screen, ovvero sicurezza nel movimento e trasporto in diversi ambienti. L'ingombro è minimo, grazie al sistema di chiusura dei piedi che attraverso i passacavi interni proteggono, distanziano e nascondono i cavi di collegamento di monitor e strumentazione applicata. Le ruote sono facilmente bloccabili e possono anche essere sostituite per trasformare il carrello in piantana.

L'ampio ripiano è funzionale per appoggiare computer e altri strumenti, mentre il supporto telecamera/sistema di videoconferenza è integrato nel cavalletto e consente la perfetta regolazione sia sopra che sotto.

RICHIEDI UN'OFFERTA

×

RICHIEDI UN'OFFERTA

Nome *

Cognome *

Azienda *

Email *

Messaggio *

☐Ho letto l'informativa sulla Privacy Policy e autorizzo il trattamento dei dati personali (*)

Leggi la nostra Privacy Policy

Invia

×

GALLERY

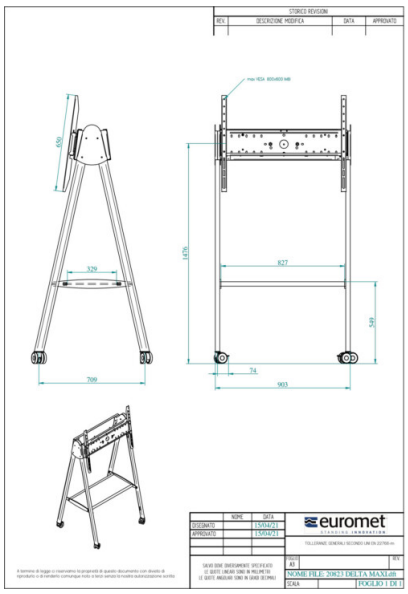
STORICO REVISIONI
REV
DESCRIZIONE MODIFICA
DATA
APPROVATO
650
329
709
1476
827
549
74
903
NOME
DATA
DISEGNATO
13/04/21
APPROVATO
13/04/21
euromet
STANDING INNOVATION
TOLLERANZE GENERALI SECONDO UNI EN 22768-m
FORMATO
A3
REV
NOME FILE: 20621 DELTA MAXI.dft
SCALA
FOGLIO 1 DI 1