UFO – SUPPORTO VIDEOPROIETTORE DA SOFFITTO TELESCOPICO, 400-600 MM, ANTR.

CODICE: 04326

Peso netto	2,60 kg
Altezza Min/Max	400 – 600 mm
Ingombro Chiuso	415 mm
CARICO MASSIMO	10 kg
Angolo di rotazione	360°
Angolo di inclinazione	50°
Spessore	1,2 / 4 mm
Dimensione Massima Monitor	Nessuna limitazione
Materiale	Fe
Trattamenti	Antracite satinata
Tipologia	Da Soffitto

Categorie: Supporti Videoproiettori, UFO - Supporti Videoproiettori da soffitto

Colore: Antracite satinata

Supporto per videoproiettore da soffitto telescopico con braccio da 400mm. a 600mm., con struttura in lamiera di acciaio. L'inclinazione sul piano verticale (+-25°) ed orizzontale (360°) si regola agendo direttamente sul corpo centrale dello snodo. Il serraggio si ottiene utilizzando l'apposita chiave in dotazione. Il fissaggio del supporto al soffitto avviene grazie ad una piastra Ø160mm provvista di 3 fori 8mm, e di 3 asole che permettono l'aggancio/sgancio rapido per ispezioni di manutenzione. L'ancoraggio del videoproiettore al supporto
avviene mediante 4 braccetti asolati di 3 diverse dimensioni (78/138/168mm). Con il piedino regolabile si portano allo

stesso livello tutti i
braccetti per poi fissarli al supporto. Set di viti M4 e M5 date in dotazione. Istruzioni per il montaggio inserite all'interno della confezione.

Disponibile anche nella variante di colore:

- **Argento (Cod: 04383)**

RICHIEDI UN'OFFERTA
×

RICHIEDI UN'OFFERTA

Nome *

Cognome *

Azienda *

Email *

Messaggio *

☐Ho letto e accetto la Privacy Policy (*)
Leggi la nostra Privacy Policy

Invia

×
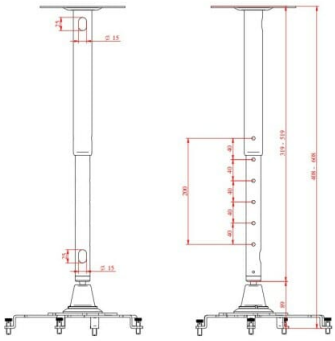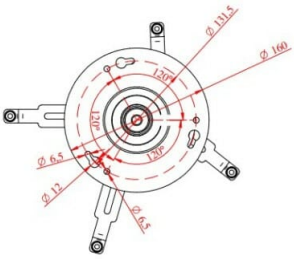
GALLERY