PLATEA - SUPPORTO MONITOR DA TERRA CON RUOTE

CODICE: 11000

Tipologia	Da Terra
Peso netto	54 kg
CARICO MASSIMO	70 kg
Angolo di rotazione	360°
DIAGONALE DEL MONITOR	fino ad un massimo di 65''
VESA	fino a 800-400
Colore	Nero

Categorie: Supporti Monitor, Supporti Monitor Da Terra

Supporto professionale per Monitor da terra ottimale per Video Conferenza, grazie alla mensola opzionale per telecamera on top e la predisposizione per posizionamento telecamera tra il monitor ed il rack. Ha in dotazione un comodo ed elegante vano 19” rack con portellino in plexiglas in cui alloggiare tutti gli apparati necessari per la corretto utilizzo del monitor. Platea inoltre è stato studiato in modo che i cablaggi di tutti gli apparati restino nascosti mediante asole di passaggio posteriori della struttura stessa.
Questo supporto è stato dotato di ruote e realizzato con dimensioni studiate appositamente per permettere un facile trasporto all’interno di qualsiasi ambiente.

RICHIEDI UN'OFFERTA
×

RICHIEDI UN'OFFERTA

Nome *

Cognome *

Azienda *

Email *

Messaggio *

☐Ho letto e accetto la Privacy Policy (*)
Leggi la nostra Privacy Policy

Invia

×

GALLERY

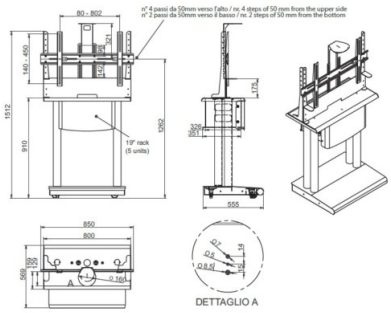
80 - 802
n° 4 passi da 50mm verso l'alto / ne. 4 steps of 50 mm from the upper side
n° 2 passi da 50mm verso il basso / ne. 2 steps of 50 mm from the bottom
140 - 450
1512
910
2062
19" rack
(5 units)
555
850
800
A
DETTAGLIO A